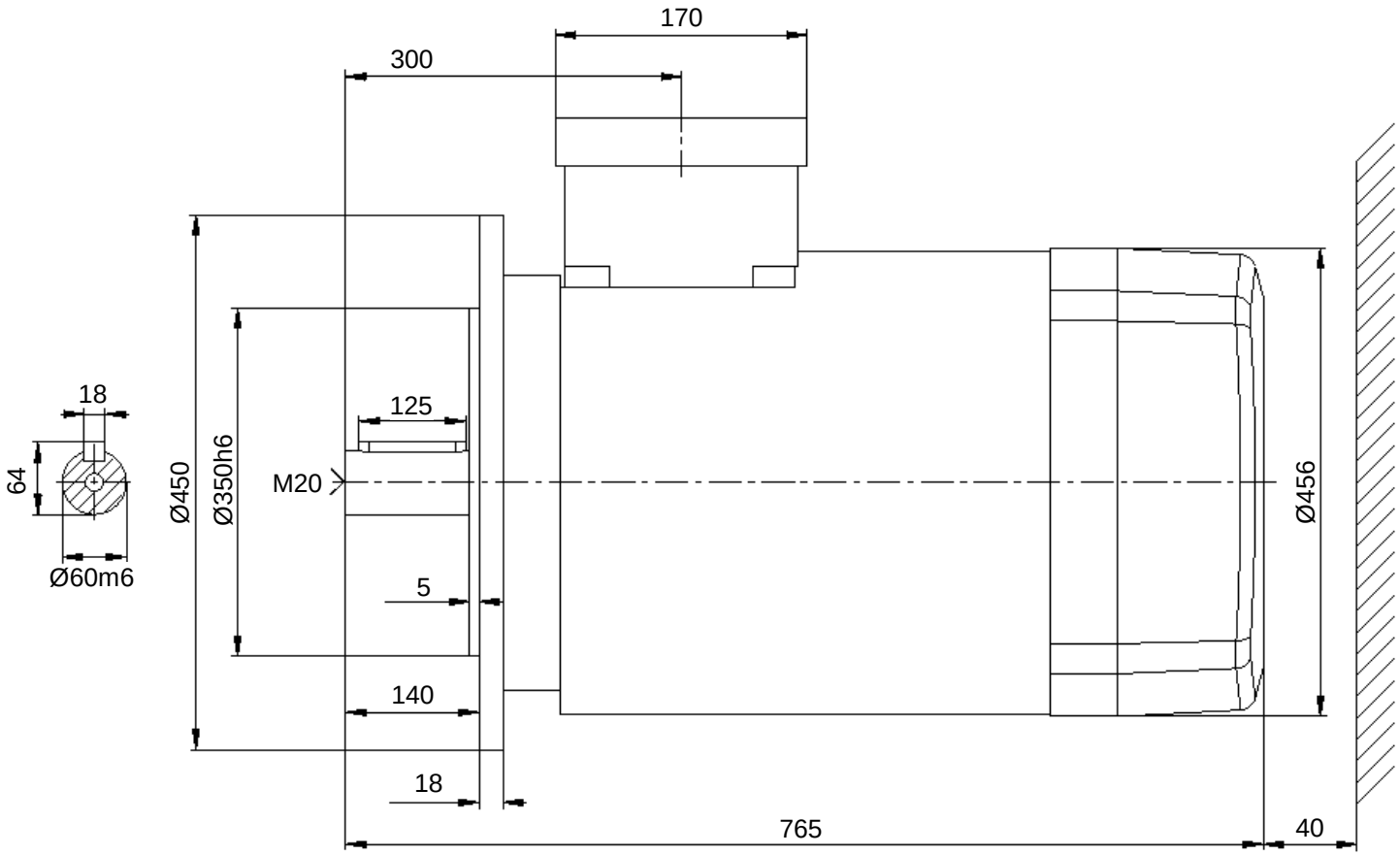

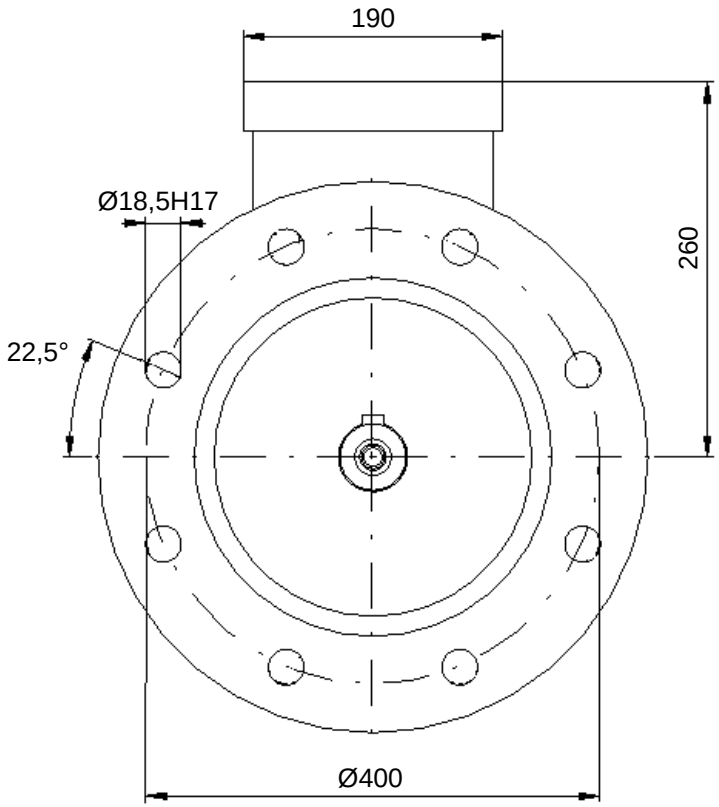

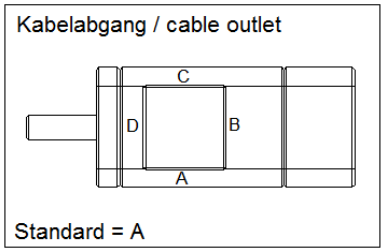

KTE1W 225 S 4 A KT IE3 - IM B5 (450) -
Kabelverschraubung: 2x M50x1,5

KÜENLE Antriebssysteme GmbH&Co.KG
Saarstraße 41-43 71282 Hemmingen
TEL: 07150/942-0 FAX: 07150/942270
info@kueenle.de www.kueenle.de

07.11.2019